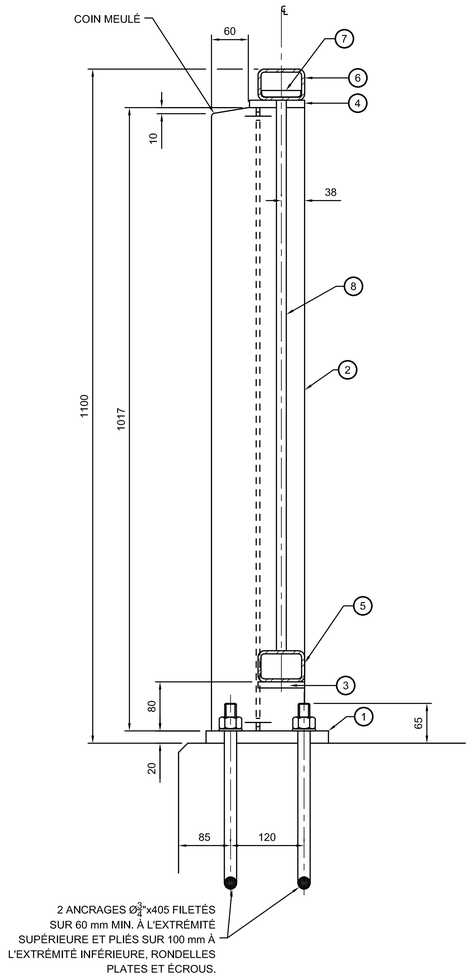

COUPE TYPE

ÉCH. 1:5

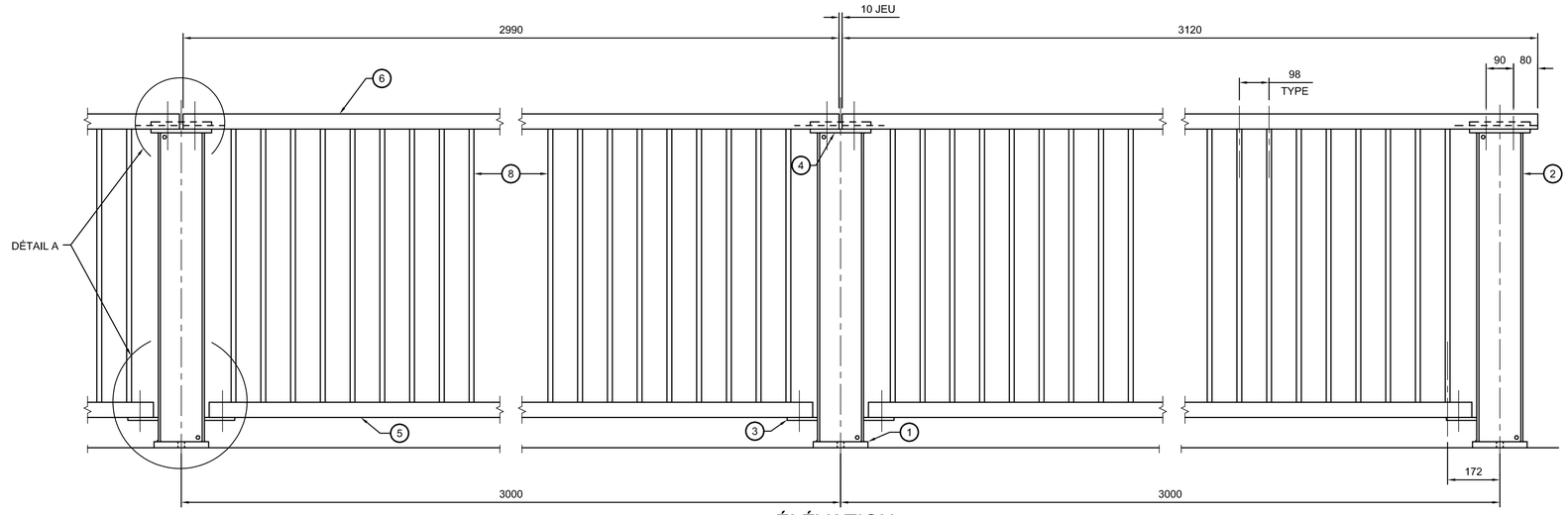

ÉLÉVATION

ÉCH. 1:10

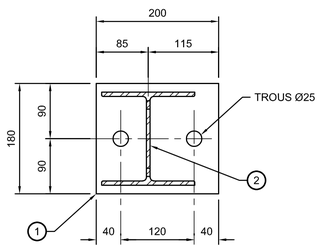

PIÈCES 1 2

ÉCH. 1:5

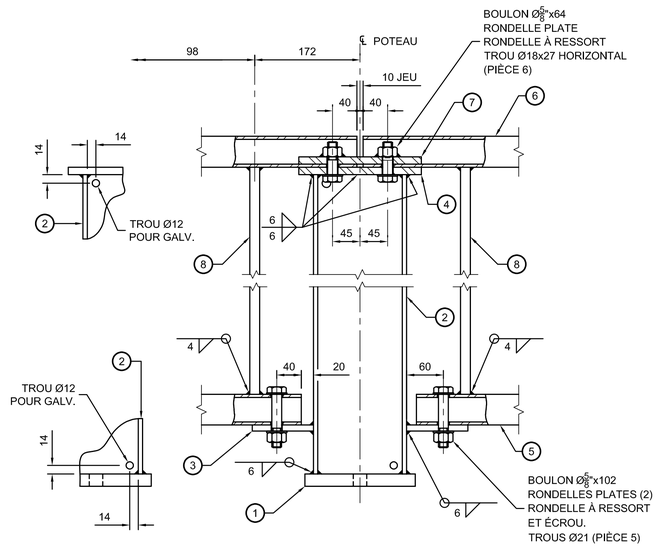

DÉTAIL A

ÉCH. 1:5

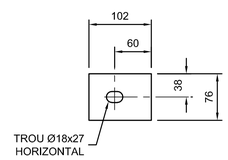

PIÈCE 3

ÉCH. 1:5

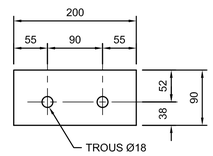

PIÈCE 4

ÉCH. 1:5

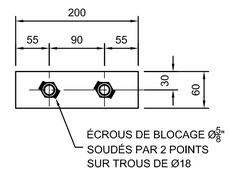

PIÈCE 7

ÉCH. 1:5

NOTES

- ACIER DE CONSTRUCTION : NORME CSA G40.21 NUANCE 300W GALVANISÉ, PROFILÉ HSS NUANCE 350W CATÉGORIE H OU C GALVANISÉ OU NORME ASTM A500 GRADE C GALVANISÉ.
- BOULONS : NORME ASTM F3125 GRADE A325, TYPE I GALVANISÉ.
- TIGES D'ANCRAGE : NORME CSA G40.21 NUANCE 350W GALVANISÉ.
- PRÉVOIR UN JOINT DANS LES LISSES AUX EXTRÉMITÉS DU TABLIER ET AUX JOINTS DE TABLIER. LA LISSE SUPÉRIEURE EST CONTINUE AUX POTEAUX ADJACENTS AU JOINT.
- ALLONGER LES TROUS DES PIÈCES 3 ET 6 AUX EXTRÉMITÉS DU TABLIER ET AUX JOINTS DE TABLIER SELON LES MOUVEMENTS DU TABLIER.
- LES POTEAUX ET LES BARRES DOIVENT ÊTRE VERTICAUX LORSQUE LE PROFIL LONGITUDINAL DU PONT EST ÉGAL OU SUPÉRIEUR À 2 %. LE CAS ÉCHÉANT, LA BASE DE LA PIÈCE 2 DOIT ÊTRE AJUSTÉE SELON LA PENTE DU PROFIL LONGITUDINAL DU PONT.
- TOUTES LES SOUDURES DOIVENT ÊTRE ÉTANCHES.

NOMENCLATURE

1	PLAQUE 20 x 180 x 200
2	W150 x 22 x 1017
3	PLAQUE 10 x 76 x 102
4	PLAQUE 12 x 90 x 200
5	HSS 76 x 51 x 4,8 x 2808
6	HSS 76 x 51 x 4,8 x VAR.
7	PLAQUE 12 x 60 x 200
8	BARRE □ 16 x 897

DISPOSITION DES POTEAUX

NON À L'ÉCHELLE

PLAN TYPE - DIRECTION GÉNÉRALE DES STRUCTURES
SEPTEMBRE 2024 PT1DR-GF20

OIQ :
OIQ :
OIQ :
OIQ :
OIQ :
OIQ :
OIQ :

AAAA-MM-JJ | Statut | Par

Mandataire

Sceau

Vérificateur

OIQ :

Équipe technique

Transports Québec

Titre

GARDE-FOU 20

Numéro de plan
PO-AAAA-N-DDDDD

Identification de regroupement

FORMAT ISO A1