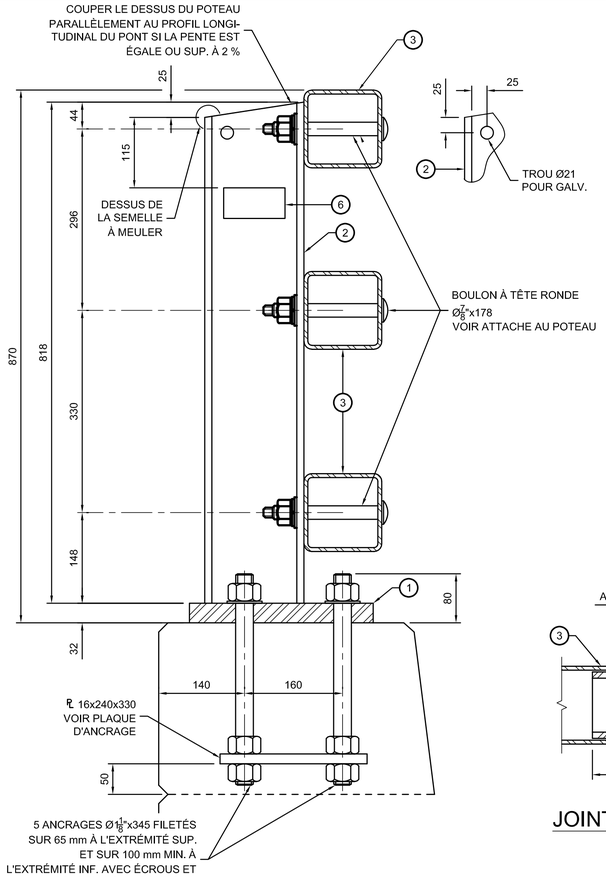

COUPE TYPE

ÉCH. 1:5

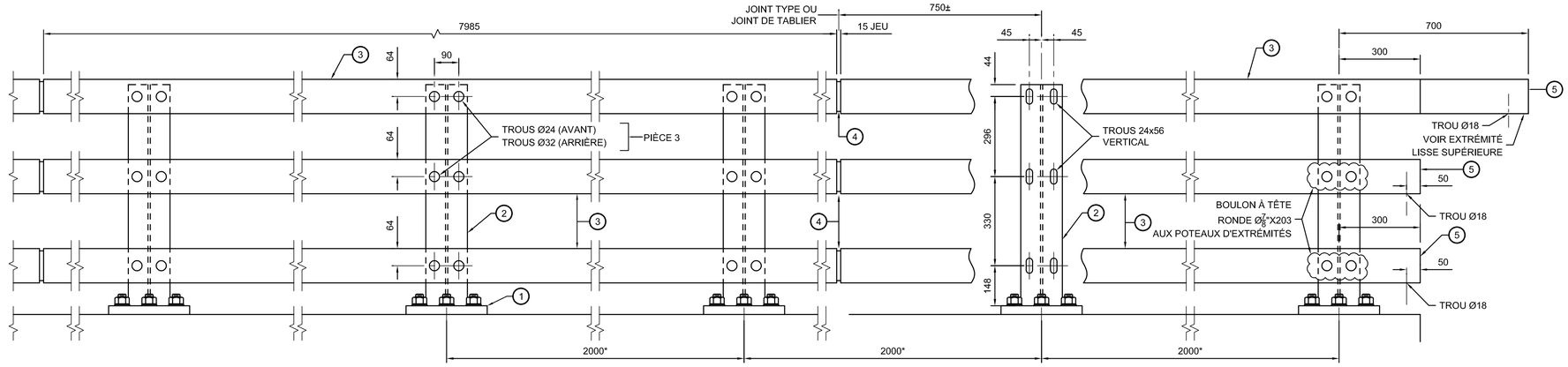

* L'ESPACEMENT DES POTEAUX PEUT ÊTRE MOINDRE AUX EXTRÉMITÉS DU TABLIER ET AUX JOINTS DE TABLIER, AINSI QU'AUX EXTRÉMITÉS DU PONT. (VOIR DISPOSITION DES POTEAUX).

ÉLÉVATION TYPE

ÉCH. 1:10

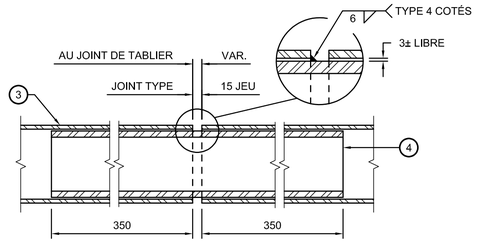

JOINT TYPE & AU JOINT DE TABLIER

ÉCH. 1:5

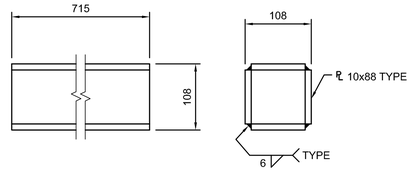

PIÈCE 4

ÉCH. 1:5

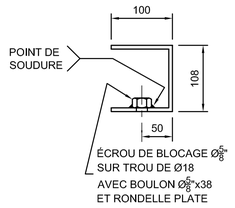

PIÈCE 5

ÉCH. 1:5

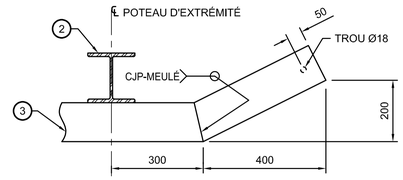

EXTRÉMITÉ LISSE SUPÉRIEURE

ÉCH. 1:10

NOTES

- ACIER DE CONSTRUCTION : NORME CSA G40.21 NUANCE 350W GALVANISÉ,
  PLAQUES D'ANCRAGE NUANCE 300W GALVANISÉ,
  PROFILÉ HSS NUANCE 350W CATÉGORIE H OU C GALVANISÉ OU
  NORME ASTM A500 GRADE C GALVANISÉ.
- BOULONS À TÊTE RONDE : NORME ASTM A449 GALVANISÉ.
- AUTRES BOULONS : NORME ASTM A307 GALVANISÉ.
- TIGES D'ANCRAGE : NORME ASTM A449 GALVANISÉ (Fu ≤ 1035 MPa), INSTALLÉES AVANT LA COULÉE DE LA DALLE. LES PARTIES FILETÉES ET NON FILETÉES DES TIGES D'ANCRAGE DOIVENT ÊTRE AU DIAMÈTRE SPÉCIFIÉ AU PLAN.
- PRÉVOIR UN JOINT DANS LES LISSES AUX EXTRÉMITÉS DU TABLIER ET AUX JOINTS DE TABLIER. CES LISSES SONT CONTINUES AUX POTEAUX ADJACENTS AU JOINT.
- ALLONGER LA PIÈCE 4 AUX EXTRÉMITÉS DU TABLIER ET AUX JOINTS DE TABLIER SELON LES MOUVEMENTS DU TABLIER.
- LES POTEAUX DOIVENT ÊTRE VERTICAUX LORSQUE LE PROFIL LONGITUDINAL DU PONT EST ÉGAL OU SUPÉRIEUR À 2%. LE CAS ÉCHÉANT, LA BASE DE LA PIÈCE 2 DOIT ÊTRE AJUSTÉE SELON LA PENTE DU PROFIL LONGITUDINAL DU PONT.
- SI LE PONT EST COURBE, RÉDUIRE LA LONGUEUR DES LISSES À 4 m OU CINTRER LES LISSES SI RÉALISABLE.

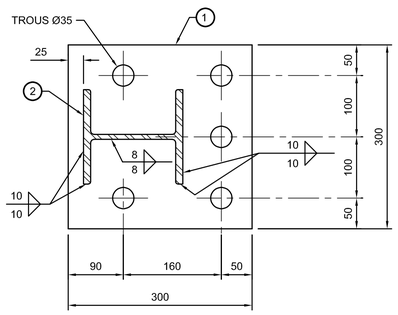

PIÈCES 1 2

ÉCH. 1:5

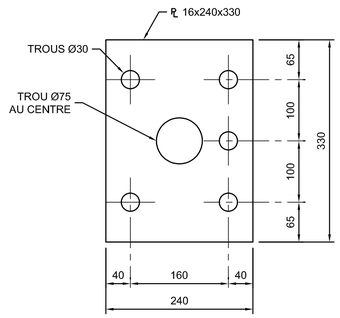

PLAQUE D'ANCRAGE

ÉCH. 1:5

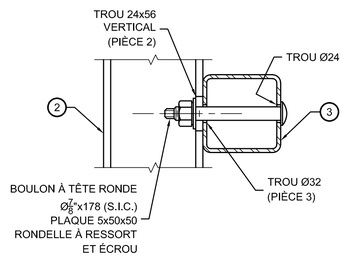

ATTACHE AU POTEAU

ÉCH. 1:5

NOMENCLATURE

1. PLAQUE 32 x 300 x 300
2. W150 x 37 x 818
3. HSS 127 x 127 x 6,4 x VAR.
4. PLAQUES SOUDÉES 10 x 108 x 108 x 715
5. PLAQUE PLIÉE 3 x 108 x 308
6. À TOUS LES POTEAUX, PELLICULE RÉTRORÉFLÉCHISSANTE DE 50 x 100 mm, AUTOCOLLANTE, DE COULEUR BLANCHE À DROITE ET JAUNE À GAUCHE DE LA ROUTE.

DISPOSITION DES POTEAUX

NON À L'ÉCHELLE

PLAN TYPE - DIRECTION GÉNÉRALE DES STRUCTURES
SEPTEMBRE 2024 PT1DR-GL210A

AAAA-MM-JJ	Statut	Par

Mandataire

Sceau

Vérificateur

OIQ :

Équipe technique

Transports Québec

Titre

GLISSIÈRE 210A

Numéro de plan

PO-AAAA-N-DDDDD

Identification de regroupement

FORMAT ISO A1