TABLEAU DESCRIPTIF - STRUCTURES D'ALIMENTATION ÉLECTRIQUE ET D'ÉCLAIRAGE

STRUCTURE																	MONTAGES	ÉQUIPEMENTS																REMARQUES
					DIMENSIONS						DÉTAILS		ANCRAGES					ÉQUIPEMENT-1				ÉQUIPEMENT-2				ÉQUIPEMENT-3				ÉQUIPEMENT-4				
N° SITE	ZONE	N	TYPE	MATÉRIAU	L (mm)	DÉNIV. (mm)	D (mm)	T (mm)	T' (mm)	L' (mm)	RACCORD (TYPE)	CAISSON	ø (po)	C.B. (mm)	P (mm)	MASSIF		1	1	Z_1 (mm)	Φ_1 (DEG.)	2	2	Z_2 (mm)	Φ_2 (DEG.)	3	3	Z_3 (mm)	Φ_3 (DEG.)	4	4	Z_4 (mm)	Φ_4 (DEG.)	
(1)	(2)	(3)	(4)	(5)	(6)	(7)	(8)	(9)	(10)	(11)	(12)	(13)	(14)	(15)	(16)	(17)	(18)	(19)	(20)	(21)	(22)	(19)	(20)	(21)	(22)	(19)	(20)	(21)	(22)	(19)	(20)	(21)	(22)	
-	-	-	-	-	-	-	-	-	-	-	-	-	-	-	-	-	-	-	-	-	-	-	-	-	-	-	-	-	-	-	-	-	-	-

** NOTE AU CONCEPTEUR **
SPÉCIFIER EN REMARQUE AU TABLEAU DESCRIPTIF LA HAUTEUR DE L'OUVERTURE D'ACCÈS, SI DIFFÉRENTE DE 500 mm.

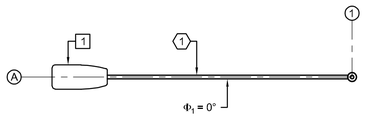

VUE EN PLAN

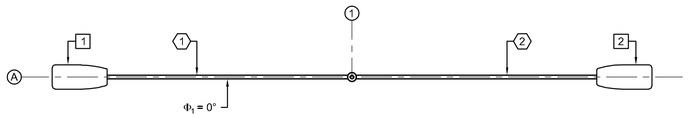

VUE EN PLAN

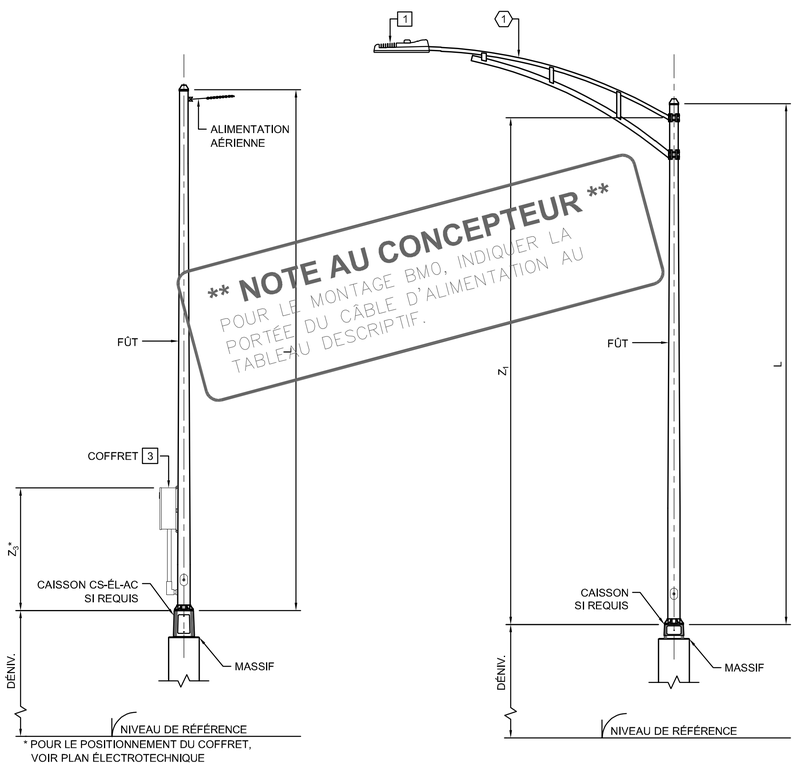

** NOTE AU CONCEPTEUR **
POUR LE MONTAGE BM0, INDIQUER LA PORTÉE DU CÂBLE D'ALIMENTATION AU TABLEAU DESCRIPTIF.

* POUR LE POSITIONNEMENT DU COFFRET, VOIR PLAN ÉLECTROTECHNIQUE

VUE EN ÉLÉVATION
MONTAGE BM0

VUE EN ÉLÉVATION
MONTAGE EM3
POTENCE SIMPLE

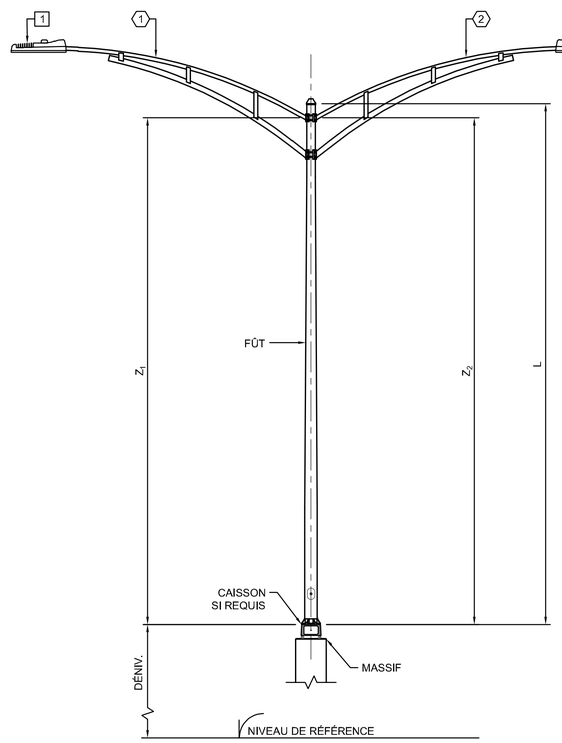

VUE EN ÉLÉVATION
MONTAGE EM4
POTENCE DOUBLE À 180°

PLAN TYPE	RÉFÉRENCES
PT1E-010	VOIR FEUILLET « STRUCTURES B1 ET E1 FÛT EN ACIER »
PT1E-020	VOIR FEUILLET « STRUCTURES B1 ET E1 FÛT EN ALUMINIUM »
PT1E-021	VOIR FEUILLET « STRUCTURES B1 ET E1 DÉTAILS TYPES (AC-AL) »
PT1E-030	VOIR FEUILLET « STRUCTURES E1 POTENCES PRE-2,0 À 4,0 ACIER »
PT1E-031	VOIR FEUILLET « STRUCTURES E1 POTENCES PRE-2,0 À 4,0 ALUMINIUM »
PT1T-001	VOIR FEUILLET « STRUCTURES B1, E1 ET F1 INSTALLATION SUR ÉCROUS DE NIVELLEMENT »
PT1T-002	VOIR FEUILLET « STRUCTURES E1 ET F1 CAISSONS - ALUMINIUM »
PT1T-003	VOIR FEUILLET « STRUCTURES B1 ET F1 CAISSONS - ACIER »

NOTES :

- LES CHIFFRES ENTRE PARENTHÈSES RENVOIENT AUX NOTES SUIVANTES :

1 - N° SITE = NUMÉRO DE SITE POUR LA CONSTRUCTION DE LA STRUCTURE. CE NUMÉRO ÉTABLIT UN LIEN ENTRE LE TABLEAU DESCRIPTIF D'ÉLECTROTECHNIQUE ET LE PRÉSENT TABLEAU.
2 - ZONE 1, 2, 3 OU 3A (VOIR TOME 3, CHAP. 6);
99 : HORS ZONE.
3 - N = NOMBRE D'UNITÉS REQUISES.
4 - TYPE DE STRUCTURE :
B1 = ALIMENTATION ÉLECTRIQUE;
E1 = ÉCLAIRAGE.
5 - MATÉRIAU :
AC : ACIER;
AL : ALUMINIUM.
6 - L = LONGUEUR DU FÛT.
7 - DÉNIV. = DIFFÉRENCE ENTRE LE NIVEAU DE RÉFÉRENCE ET LE BAS DU FÛT.
LA COTE « DÉNIV. » EST ADDITIONNÉE AUX COTES DES ÉQUIPEMENTS ET DU FÛT POUR DÉTERMINER LA HAUTEUR D'EXPOSITION.
8 - D = DIAMÈTRE DU FÛT.
9 - T = ÉPAISSEUR DU FÛT.
10 - T' = ÉPAISSEUR DU MANCHON DE RENFORT.
11 - L' = LONGUEUR DU MANCHON DE RENFORT.
12 - RACCORD DE TYPE :
A = POUR FÛT D'ALIMENTATION SEULEMENT.
13 - CAISSON :
CS = CAISSON DE SÉCURITÉ HOMOLOGUÉ EN ALUMINIUM;
CS-ÉL-AC = CAISSON DE SERVICE ÉLECTRIQUE EN ACIER GALV
(NE CÉDANT PAS SOUS L'IMPACT) POUR FÛT D'ALIMENTATION SEULEMENT.
14 - Ø = DIAMÈTRE DES TIGES D'ANCRAGE EN POUCES;
TYPE :
Ø1" POUR C.B. 305;
Ø1 1/4" POUR C.B. 368;
Ø1 1/2" POUR C.B. 457.
15 - C.B. = CERCLE DE BOULONNAGE :
305 mm;
368 mm;
457 mm.
16 - P = PROJECTION HORS MASSIF DES TIGES D'ANCRAGE:
P1 = 90 (INSTALLATION SUR CAISSON DE SÉCURITÉ « CS » OU CAISSON DE SERVICE ÉLECTRIQUE « CS-ÉL-AL » HOMOLOGUÉS EN ALUMINIUM - CÉDANT SOUS L'IMPACT);
P2 = 150 (INSTALLATION SUR ÉCROUS DE NIVELLEMENT, OU CAISSON DE SERVICE ÉLECTRIQUE « CS-ÉL-AC » EN ACIER - NE CÉDANT PAS SOUS L'IMPACT).
17 - MASSIF DE TYPE ME.
18 - MONTAGE : BM0, EM3, EM4 (VOIR TOME 3, CHAP. 6);
MONTAGE SPÉCIAL : EM99.
19 - LUMINAIRE = E-AP OU DEL.
20 - POTENCE (PRE-...), CONSOLE OU AUTRE SUPPORT.
21 - DISTANCE ENTRE LE BAS DU FÛT ET LE CENTRE DE LA BRIDE D'ATTACHE OU LE DESSUS DU COFFRET.
22 - Φ = ANGLE D'ORIENTATION DU SUPPORT PAR RAPPORT À L'AXE DE RÉFÉRENCE « A » (VOIR DÉTAIL ORIENTATION DES SUPPORTS).

MONTAGES TYPES								
		ÉQUIPEMENT 1			ÉQUIPEMENT 2			ÉQUIPEMENT 3
TYPE DE MONTAGE	DESCRIPTION	LUMINAIRES	POTENCE	ANGLE (Φ)	LUMINAIRES	POTENCE	ANGLE (Φ)	AUTRE
BM0	CÂBLE D'ALIMENTATION							COFFRET
EM3	POTENCE SIMPLE	E-AP OU DEL	PRE-2,0	Φ_1				
			PRE-3,0	Φ_1				
			PRE-4,0	Φ_1				
EM4	POTENCE DOUBLE À 180°	E-AP OU DEL	PRE-2,0	Φ_1	E-AP OU DEL	PRE-2,0	Φ_1+180°	
			PRE-3,0	Φ_1		PRE-3,0	Φ_1+180°	
			PRE-4,0	Φ_1		PRE-4,0	Φ_1+180°	
EM99	ÉQUIPEMENTS SPÉCIAUX.							

** NOTE AU CONCEPTEUR **
ÉQUIPEMENTS SPÉCIAUX À SPÉCIFIER AU TABLEAU DESCRIPTIF.

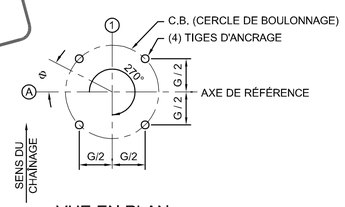

VUE EN PLAN

ORIENTATION DES SUPPORTS

NOTES GÉNÉRALES :

- LES DIMENSIONS SONT EN MILLIMÈTRES (S.I.C.).
- LES DESSINS NE SONT PAS À L'ÉCHELLE.
- POUR TOUS LES ÉQUIPEMENTS ÉLECTRIQUES, VOIR PLANS ET DEVIS DE L'INGÉNIEUR EN ÉLECTROTECHNIQUE.
- LES TRAVAUX DE CONSTRUCTION DOIVENT ÊTRE RÉALISÉS SELON LES SPÉCIFICATIONS DU CCDG.
- POUR UNE STRUCTURE INSTALLÉE SUR ÉCROUS DE NIVELLEMENT, UNE PROTECTION ANTI-RONGEUR EST REQUISE.

PLAN TYPE - FÉVRIER 2025
DIRECTION GÉNÉRALE DES STRUCTURES
PT1E-001

AAAA-MM-JJ — PRÉNOM NOM
OIQ : XXXXXXX
AAAA-MM-JJ — Statut — Par

Mandataire
DIRECTION GÉNÉRALE DES STRUCTURES
DIRECTION DE L'ÉLECTROTECHNIQUE ET DES STRUCTURES DE SIGNALISATION

Sceau
PRÉNOM NOM, ing.

Vérificateur
PRÉNOM NOM, ing.

Équipe technique
PRÉNOM NOM, tech.

Transports Québec

Titre
ALIMENTATION ET ÉCLAIRAGE
STRUCTURES B1 ET E1
TABLEAU DESCRIPTIF

Numéro de plan
EL-AAAA-N-DDDDDD
1

Identification de regroupement

FORMAT ISO A1