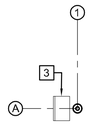

VUE EN PLAN

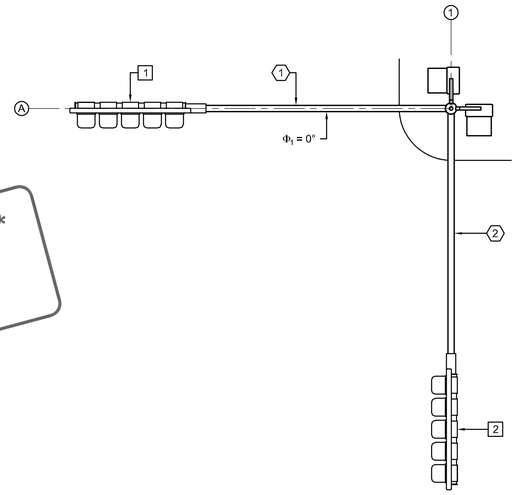

VUE EN PLAN

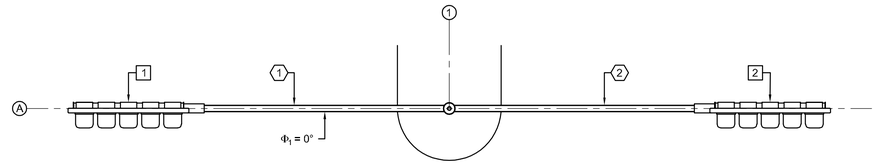

VUE EN PLAN

** NOTE AU CONCEPTEUR **
POUR LE MONTAGE BM0, INDIQUER LA PORTÉE DU CÂBLE D'ALIMENTATION AU TABLEAU DESCRIPTIF.

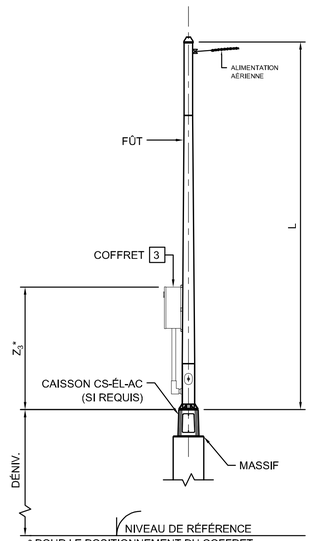

* POUR LE POSITIONNEMENT DU COFFRET, VOIR PLAN ÉLECTROTECHNIQUE

VUE EN ÉLÉVATION
MONTAGE BM0

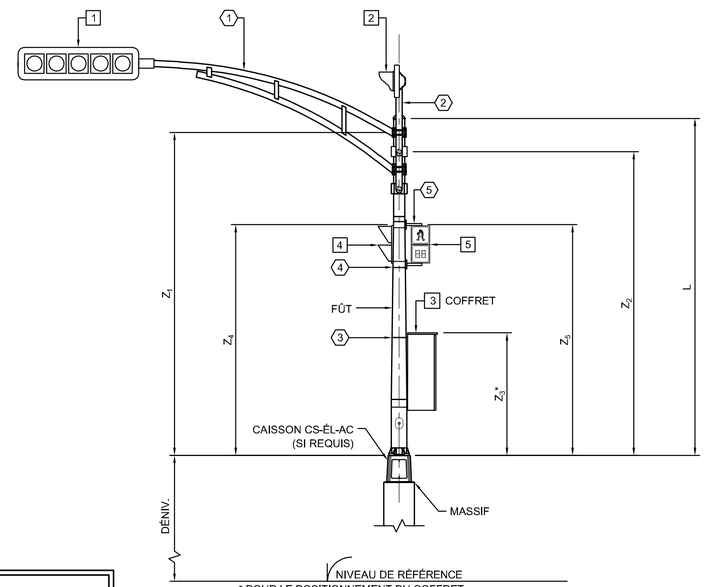

* POUR LE POSITIONNEMENT DU COFFRET, VOIR PLAN ÉLECTROTECHNIQUE

VUE EN ÉLÉVATION
MONTAGE CM1
POTENCE DOUBLE À 90°

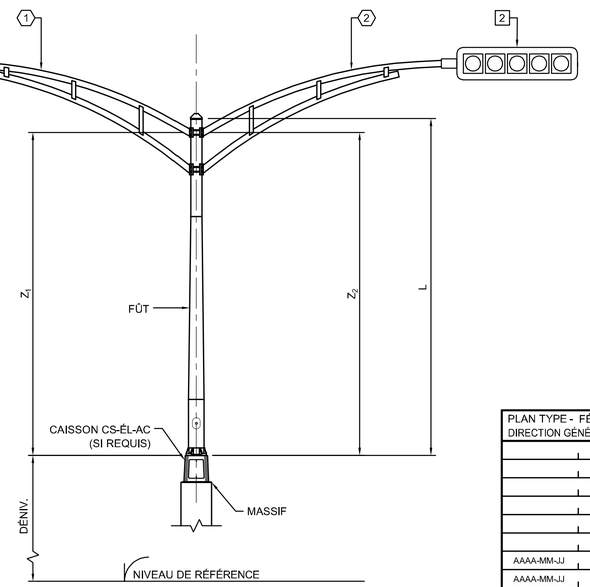

VUE EN ÉLÉVATION
MONTAGE CM2
POTENCE DOUBLE À 180°

MONTAGES TYPES								
TYPE DE MONTAGE	DESCRIPTION	ÉQUIPEMENT 1			ÉQUIPEMENT 2			ÉQUIPEMENT 3
		FEUX DE CIRCULATION	POTENCE	ANGLE (Φ)	FEUX DE CIRCULATION	POTENCE	ANGLE (Φ)	AUTRE
BMO	CÂBLE D'ALIMENTATION							COFFRET
CM1	POTENCE DOUBLE À 90°	C-H5	PRC-2,0	Φ_1	C-H5	PRC-2,0	Φ_1 + 90°	COFFRET
			PRC-3,0	Φ_1		PRC-3,0	Φ_1 + 90°	
			PRC-4,0	Φ_1		PRC-4,0	Φ_1 + 90°	
CM2	POTENCE DOUBLE À 180°	C-H5	PRC-2,0	Φ_1	C-H5	PRC-2,0	Φ_1 + 180°	
			PRC-3,0	Φ_1		PRC-3,0	Φ_1 + 180°	
			PRC-4,0	Φ_1		PRC-4,0	Φ_1 + 180°	
CM3	CV-3 EN TÊTE DE FÛT	C-V3						
CM4	POTENCE DOUBLE À 180°	C-H5	PDC-0,3	Φ_1	C-H5	PRC-2,0	Φ_1 + 180°	
CM5	POTENCE DOUBLE À 90°	CH-5	PRC-2,0	Φ_1	C-H5	PRC-2,0	Φ_1 + 90°	COFFRET
			PRC-3,0	Φ_1		PRC-2,0	Φ_1 + 90°	
CM6	POTENCE DOUBLE À 180°	C-H4	PRC-2,0	Φ_1	C-H4	PRC-2,0	Φ_1 + 180°	COFFRET
			PRC-3,0	Φ_1		PRC-2,0	Φ_1 + 180°	
CM7	POTENCE DOUBLE À 90°	C-H4	PRC-2,0	Φ_1	C-H4	PRC-2,0	Φ_1 + 90°	COFFRET
			PRC-3,0	Φ_1		PRC-2,0	Φ_1 + 90°	
CM99	ÉQUIPEMENTS SPÉCIAUX.							

LES MONTAGES CM1 À CM7 PEUVENT INCLURE 2 FEUX PIÉTONNIERS AVEC DÉCOMPTE (V2P-D) INSTALLÉS À 90° : SPÉCIFIER AU TABLEAU DES ÉQUIPEMENTS.

** NOTE AU CONCEPTEUR **
ÉQUIPEMENTS SPÉCIAUX À SPÉCIFIER AU TABLEAU DESCRIPTIF.

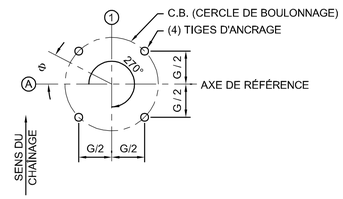

VUE EN PLAN
ORIENTATION DES SUPPORTS

PLAN TYPE - FÉVRIER 2025
DIRECTION GÉNÉRALE DES STRUCTURES
PT1F-002

AAAA-MM-JJ		PRÉNOM NOM ORIG : XXXXXXX
AAAA-MM-JJ	Statut	Par

Mandataire
DIRECTION GÉNÉRALE DES STRUCTURES
DIRECTION DE L'ÉLECTROTECHNIQUE ET DES STRUCTURES DE SIGNALISATION

Sceau
PRÉNOM NOM, ing.

Vérificateur
PRÉNOM NOM, ing.

Équipe technique
PRÉNOM NOM, tech.

Transports Québec

Titre
STRUCTURES B1 ET F1
MONTAGES

Numéro de plan
EL-AAAA-N-DDDDDD
2

Identification de regroupement

FORMAT ISO A1