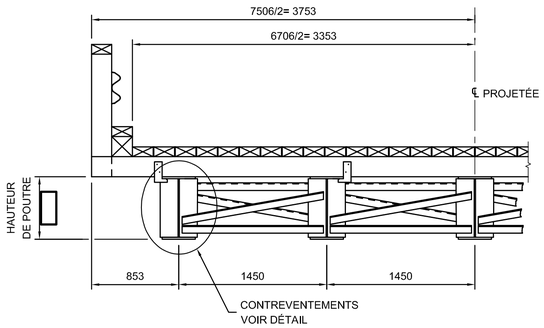

DEMI-COUPE TRANSVERSALE

NON À L'ÉCHELLE

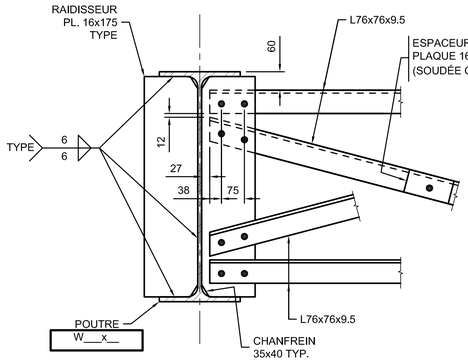

POUTRE DE RIVE AUX APPUIS ET INTERMÉDIAIRES

NON À L'ÉCHELLE

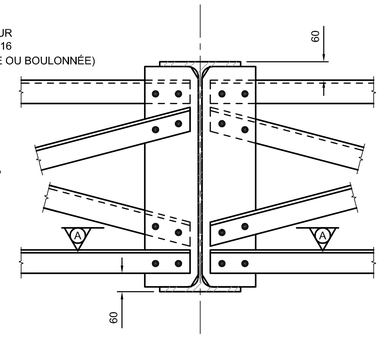

POUTRE INTÉRIEURE AUX APPUIS ET INTERMÉDIAIRES

NON À L'ÉCHELLE

NOTES :

- ACIER DE CONSTRUCTION :
  - NORME CSA-G40.21
  - POUTRES PRINCIPALES :
    - NUANCE

POUR L'ACIER DE NUANCE WT OU AT
TEMPÉRATURE D'ESSAI (Tt) POUR
ESSAI DE RÉSILIENCE CHARPY :
MÉTAL DE BASE : -20° C
MÉTAL D'APPORT : -30° C

  - CONTREVENTEMENTS ET AUTRES ÉLÉMENTS EN ACIER :
    - NUANCE 300W OU 350W

- BOULONS, RONDELLES ET ÉCROUS :
  - NORME ASTM F3125 GRADE A325 TYPE 1 GALVANISÉ
  - DIAMÈTRE Ø7/8"
  - TROU Ø24
  - TIRE-FOND NORME ASTM A307 GRADE A GALVANISÉ

- ASSEMBLAGES BOULONNÉS :
  - FILETS NON INTERCEPTÉS
  - LES SURFACES GALVANISÉES À CHAUD DOIVENT ÊTRE NETTOYÉES À LA BROSSE MÉTALLIQUE À LA MAIN.

- LES RAIDISSEURS AUX APPUIS N'ONT PAS À ÊTRE AJUSTÉS POUR PORTER.

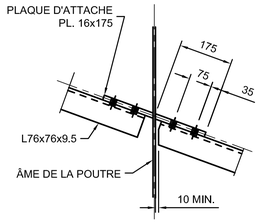

COUPE A-A

CONTREVENTEMENTS

NON À L'ÉCHELLE

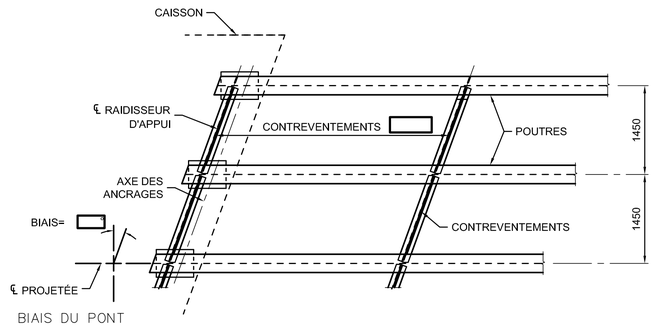

PLAN PARTIEL

NON À L'ÉCHELLE

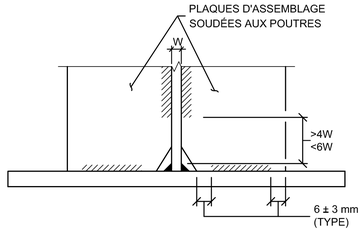

SOUDURE TYPE AUX RAIDISSEURS D'APPUIS ET INTERMÉDIAIRES

NON À L'ÉCHELLE

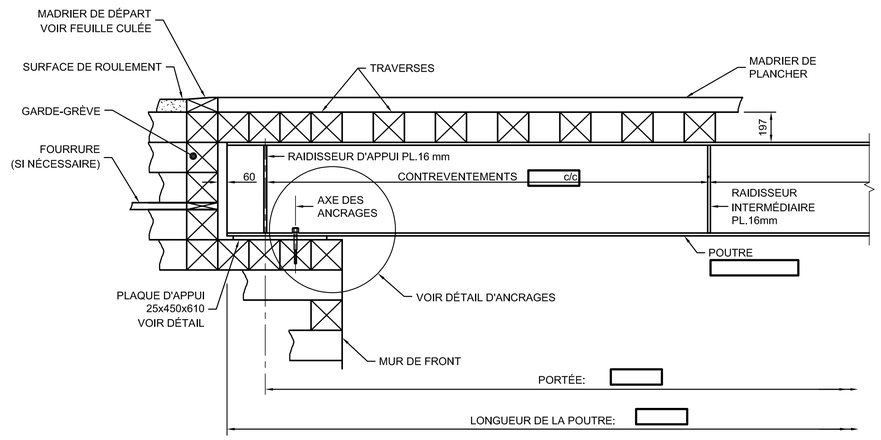

ÉLÉVATION PARTIELLE

NON À L'ÉCHELLE

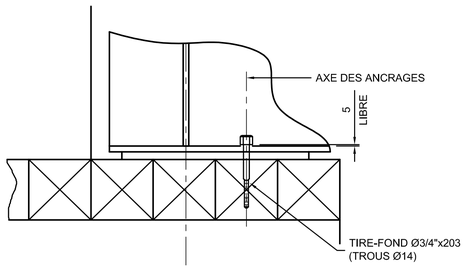

DÉTAIL D'ANCRAGES

NON À L'ÉCHELLE

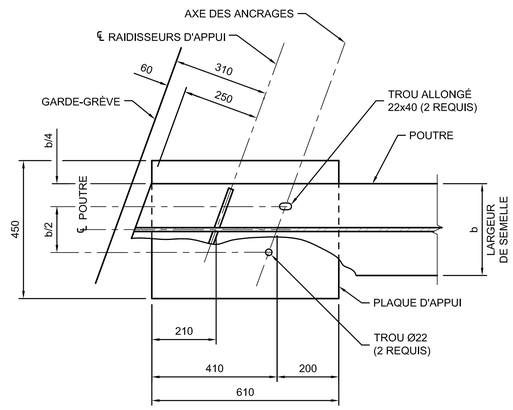

PLAQUE D'APPUI

ÉCH. 1:20

PLAN TYPE - DIRECTION GÉNÉRALE
DES STRUCTURES
SEPTEMBRE 2024 PT245-09

AAAA-MM-JJ	Statut	Par	
			OIQ :
			OIQ :
			OIQ :
			OIQ :
			OIQ :
			OIQ :
			OIQ :

Mandataire

Sceau

Vérificateur

OIQ :

Équipe technique

Transports Québec

Titre

TABLIER ACIER AVEC BIAIS
HAUTEUR DE POUTRE > 650
LARGEUR CARROSSABLE 6706

Numéro de plan

PO-AAAA-N-DDDDD

Identification de regroupement

FORMAT ISO A1