SCHÉMA ÉLECTRIQUE

1. RACCORDEMENT À LA COMPAGNIE DE DISTRIBUTION D'ÉLECTRICITÉ
2. 4 CÂBLES MONOCONDUCTEURS RWU90, CALIBRE 8 SR (POUR EXPOSITION DIRECTE AU SOLEIL). À IDENTIFIER SELON LA PHASE (ROUGE, NOIR, BLEU, BLANC) AU MOYEN DE RUBAN ADHÉSIF OU D'UN TUBE THERMORÉTRACTABLE DE COULEUR APPROPRIÉE
3. COFFRET DE BRANCHEMENT DE TYPE CB3
4. DISJONCTEUR PRINCIPAL DANS LE COFFRET DE BRANCHEMENT 30 A, 3 PÔLES
5. CONDUCTEUR NU CALIBRE 6, VERS LA MISE À LA TERRE
6. 5 CONDUCTEURS DE DISTRIBUTION RWU90, CALIBRE 8. À IDENTIFIER SELON LA PHASE (ROUGE, NOIR, BLEU, BLANC ET VERT) AU MOYEN DE RUBAN ADHÉSIF OU D'UN TUBE THERMORÉTRACTABLE DE COULEUR APPROPRIÉE
7. COFFRET DE DISTRIBUTION POUR CAMÉRA DE TYPE CVSUQ
8. BORNIER DES CÂBLES NEUTRES
9. BORNIER DES CONDUCTEURS DE CONTINUITÉ DES MASSES
10. DANS LE COFFRET DE BRANCHEMENT, LE BORNIER DES CÂBLES NEUTRES, LES EMBOUTS ET LA MISE À LA TERRE SONT RELIÉS ENTRE EUX PAR 1 CONDUCTEUR NU CALIBRE 6, SANS JOINTS
11. VOIR DÉTAIL BORNIERS AU FEUILLET « COFFRET DE DISTRIBUTION POUR CAMÉRA DE TYPE CVSUQ »
12. CONDUIT D'ALUMINIUM 53 mm POUR TÉLÉCOMMUNICATION (OPTIONNEL)
13. COFFRET DE DISTRIBUTION ET DE TRANSFORMATION ÉLECTRIQUE POUR CAMÉRA DE TYPE CECUQ
14. 4 CONDUCTEURS RWU90, CALIBRE 8. À IDENTIFIER SELON LA PHASE (ROUGE, NOIR, BLANC ET VERT) AU MOYEN DE RUBAN ADHÉSIF OU D'UN TUBE THERMORÉTRACTABLE DE COULEUR APPROPRIÉE, PAR L'ARRIÈRE DU FOND DU COFFRET
15. VERS LES CAMÉRAS DE VIDÉOSURVEILLANCE : TOUT LE CÂBLAGE REQUIS POUR L'ALIMENTATION ET LE CONTRÔLE DES CAMÉRAS, (PAR L'ARRIÈRE DU FOND DU COFFRET)
16. PERÇAGE DU FOND DU COFFRET
17. EMBASE POUR COMPTEUR

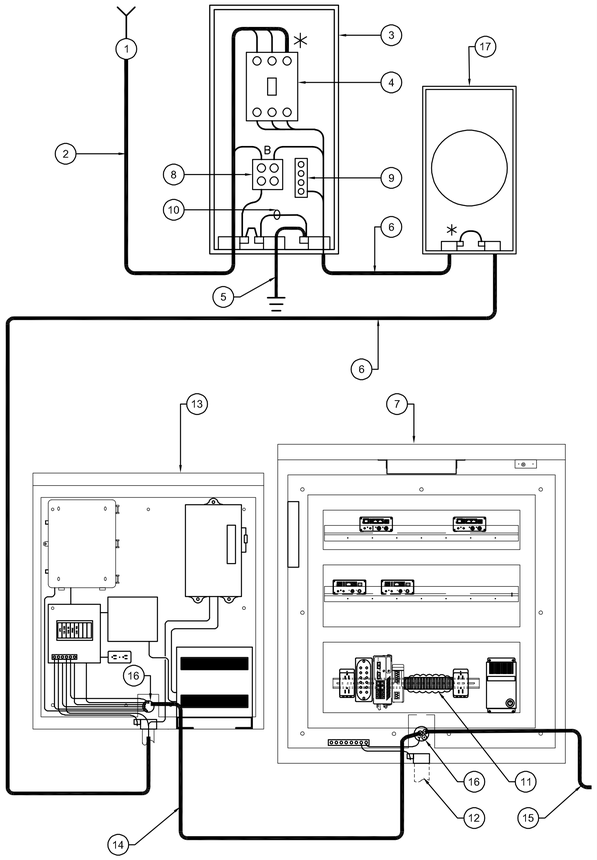

NOTES :

- CHAQUE CONDUIT MÉTALLIQUE EST MUNI D'UN EMBOUT DE MALT ET RELIÉ AU BORNIER DES CONDUCTEURS DE CONTINUITÉ DES MASSES AU MOYEN D'UN CONDUCTEUR NU CALIBRE 6, SANS AUCUN JOINT.
- LES CONDUCTEURS MONTRÉS SONT FOURNIS ET INSTALLÉS PAR L'ENTREPRENEUR.

* RACCORDEMENT ET IDENTIFICATION DES CIRCUITS FAITS PAR L'ENTREPRENEUR.

ALIMENTATION ET DISTRIBUTION

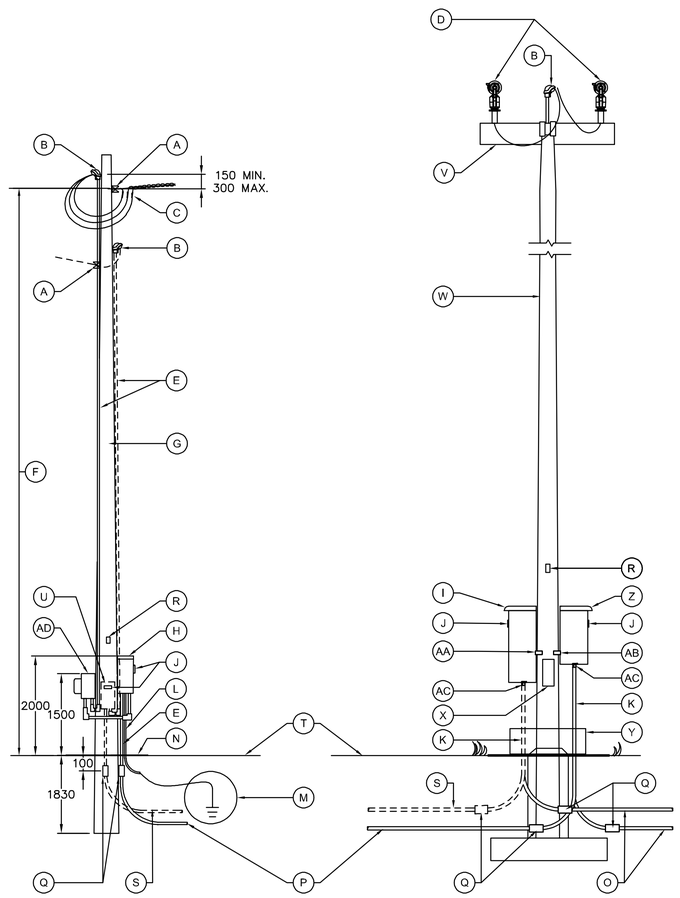

EN MILIEU URBAIN « QUÉBEC »

NOTES :

- ÉPISSURES PERMISES SEULEMENT SUR LE CIRCUIT NÉCESSITANT UN EMBRANCHEMENT DANS LA BASE DU FÛT.
- POUR LE DÉTAIL DU NOMBRE ET DE LA GROSSEUR DES CONDUITS, VOIR LE FEUILLET « INSTALLATIONS SOUTERRAINES ET ORIENTATION DES CONDUITS ».

A. ISOLATEUR AVEC ATTACHES ET SUPPORTS
B. TÊTE DE BRANCHEMENT
C. RACCORDEMENT ET CONNECTEURS FOURNIS ET INSTALLÉS PAR LA COMPAGNIE DE DISTRIBUTION D'ÉLECTRICITÉ POUR UNE PUISSANCE SUPÉRIEURE À 2 KW. POUR UNE PUISSANCE INFÉRIEURE L'ENTREPRENEUR DEVRA FOURNIR LE CÂBLE REJOIGNANT LA LIGNE DE DISTRIBUTION DE LA COMPAGNIE D'ÉLECTRICITÉ
D. CAMÉRA DE VIDÉOSURVEILLANCE
E. CONDUIT D'ALUMINIUM DE 53 mm, Y INCLUS RACCORDS DE CONDUIT, AVEC COURROIES ET BOUCLES EN ACIER INOXYDABLE 304 POU 316 D'UNE LARGEUR DE 3/4", D'UNE ÉPAISSEUR DE 0,03" ET D'UNE LONGUEUR APPROPRIÉE À INSTALLER À TOUS LES MÈTRES
F. HAUTEUR FIXÉE PAR LA COMPAGNIE DE DISTRIBUTION D'ÉLECTRICITÉ
G. POTEAU DE BOIS DU MINISTÈRE 10,7 M DE LONG, CLASSE IV, VOIR PLAN INGÉNIEUR EN STRUCTURE
H. COFFRET DE BRANCHEMENT DE TYPE CB3
I. COFFRET DE DISTRIBUTION POUR CAMÉRA DE TYPE CVSUQ
J. PLAQUE D'IDENTIFICATION DU COFFRET
K. CONDUIT D'ALUMINIUM 53 mm, Y INCLUS RACCORDS DE CONDUIT ET RACCORDS FILETÉS
L. CONDUIT D'ALUMINIUM 21 mm AVEC COURROIES ET BOUCLES EN ACIER INOXYDABLE 304 OU 316 D'UNE LARGEUR DE 3/4", D'UNE ÉPAISSEUR DE 0,03" ET D'UNE LONGUEUR APPROPRIÉE À INSTALLER À TOUS LES MÈTRES ET UN CONDUCTEUR NU CALIBRE 6 POUR MISE À LA TERRE. LE CONDUIT DOIT SE TERMINER DANS LE SOL À UNE PROFONDEUR MINIMALE DE 100 mm.
M. VOIR FEUILLET « MISE À LA TERRE »
N. TRAITEMENT DE SURFACE, SI REQUIS
O. CONDUITS PVC (POUR UTILISATION FUTURE, TEL TÉLÉCOMMUNICATION OU AUTRES)
P. CONDUIT PVC EN NOMBRE REQUIS
Q. ADAPTATEUR ALUMINIUM/PVC SELON LA GROSSEUR DU CONDUIT
R. PLAQUE D'IDENTIFICATION DU SITE
S. CONDUIT PVC EN NOMBRE REQUIS POUR TÉLÉCOMMUNICATION (OPTIONNEL)
T. SOL FINI
U. COFFRET DE TÉLÉCOMMUNICATION (OPTIONNEL)
V. SUPPORT OU CONSOLE POUR CAMÉRA DE VIDÉOSURVEILLANCE, VOIR PLAN INGÉNIEUR EN STRUCTURE
W. FÛT DE BÉTON CENTRIFUGÉ, VOIR PLAN INGÉNIEUR EN STRUCTURE
X. TRAPPE D'ACCÈS
Y. RENFORT EN BÉTON POUR LA PROTECTION DES CONDUITS, VOIR PLAN INGÉNIEUR EN STRUCTURE
Z. COFFRET DE DISTRIBUTION ET DE TRANSFORMATION ÉLECTRIQUE POUR CAMÉRA DE TYPE CECUQ
AA. MANCHONS EN ALUMINIUM FILETÉS DIAMÈTRE 78 mm
AB. MANCHONS EN ALUMINIUM FILETÉS DIAMÈTRE 53 mm
AC.
- TUBE ÉLECTRIQUE MÉTALLIQUE (EMT) DIAMÈTRE 53 mm
- 2 CONNECTEURS EMT À VIS DE BLOCAGE DIAMÈTRE 53 mm
- BAGUE DE MISE À LA TERRE ET CONTRE-ÉCROU

AD. EMBASE POUR COMPTEUR

CE PLAN NE DOIT PAS ÊTRE UTILISÉ À DES FINS DE CONSTRUCTION

NOTES GÉNÉRALES :

- RÉFÉRENCE PLAN TYPE PT2B-148 AVRIL 2024 DIRECTION GÉNÉRALE DES STRUCTURES.
- LES COTES SONT EN MILLIMÈTRES.
- TOUS LES CONDUCTEURS SONT EN CUIVRE.

DIAGRAMME TYPE DE RACCORDEMENT

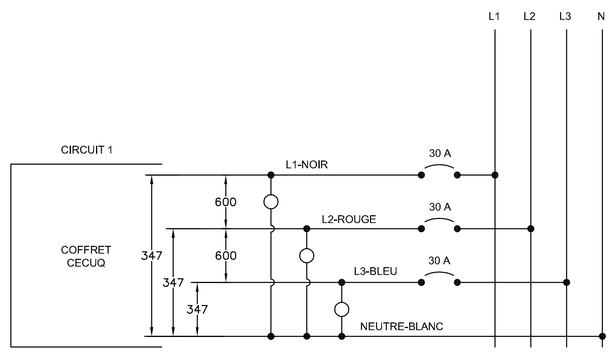

TABLEAU DES CHARGES COFFRET EL–?

COFFRET CECUQ	? W
COFFRET DE CVSUQ	? W
CHAUFFAGE COFFRET CECUQ	? W
CHAUFFAGE COFFRET CVSUQ	? W
COFFRET DE TÉLÉCOMMUNICATION	? W
CAMÉRA	? W
CHARGE TOTALE	? W

** NOTE AU CONCEPTEUR **
LE CALIBRE PRÉSENTÉ EST LE MINIMUM EXIGÉ.
CEPENDANT, IL DOIT ÊTRE VALIDÉ.

PLAN TYPE - AVRIL 2024 DIRECTION GÉNÉRALE DES STRUCTURES		PT2B-148
AAAA-MM-JJ		PRÉNOM NOM OIQ - XXXXXXX
AAAA-MM-JJ	Statut	Par

Mandataire

DIRECTION GÉNÉRALE DES STRUCTURES
DIRECTION DE L'ÉLECTROTECHNIQUE ET DES STRUCTURES DE SIGNALISATION

Sceau *Ce document technologique n'est pas signé et scellé au sens de la Loi sur les ingénieurs et ne peut être utilisé à des fins de travaux visés à l'article 2 de la Loi sur les ingénieurs.*
Ce document est disponible strictement pour commentaires, pour information ou pour coordination.
Aucune garantie n'est donnée sur l'intégrité des informations contenues et sur les modifications apportées au document qui auraient pu être faites ou à venir.
La diffusion de ce document technologique est interdite si la présente note limitative n'est pas inscrite.

Vérificateur

Équipe technique

Transports Québec

Titre

ALIMENTATION 347-600 V ET DISTRIBUTION 120 V

Numéro de plan: EL-2024-N-DDDDDD — 17

Identification de regroupement

FORMAT ISO A1