COFFRET TYPE CVSUQ

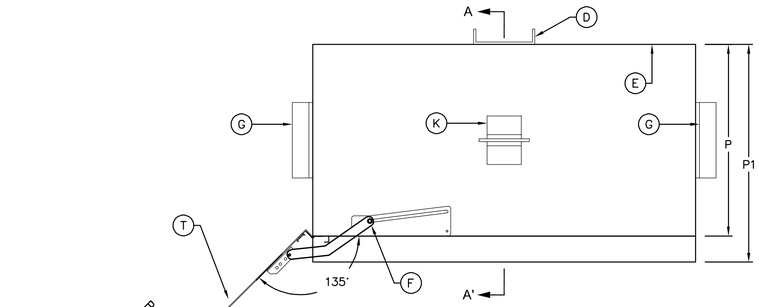

VUE EN PLAN

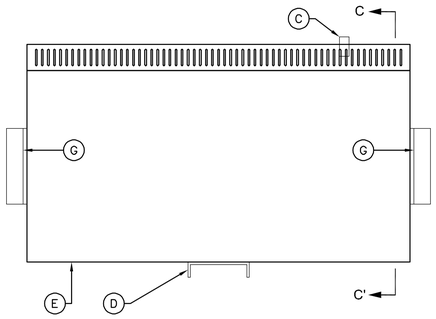

VUE DU DESSOUS

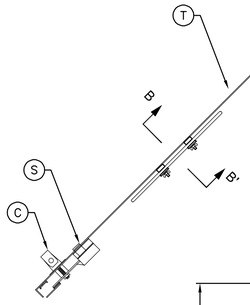

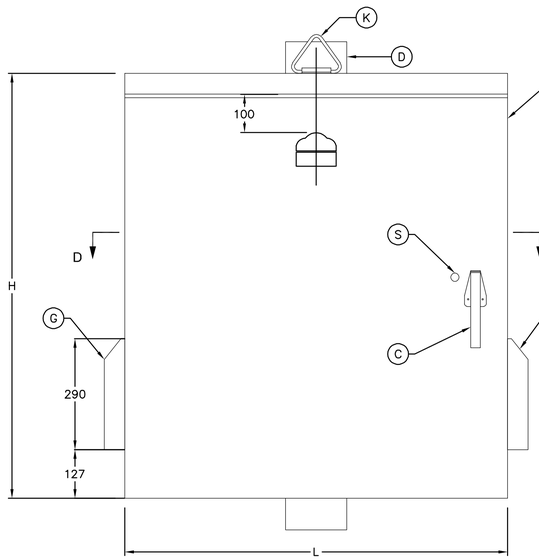

VUE EN ÉLÉVATION

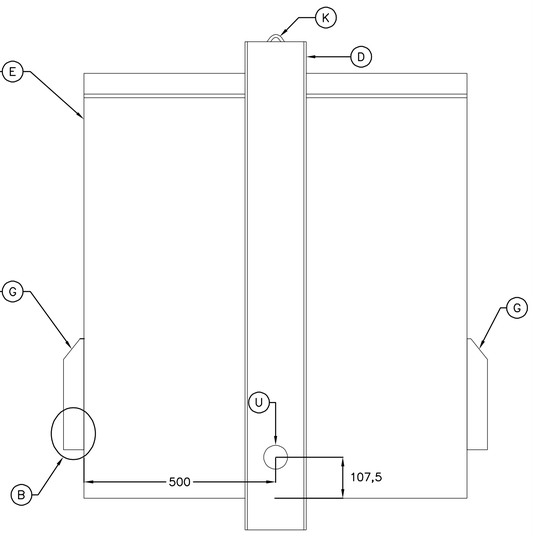

VUE ARRIÈRE

COUPE A-A'

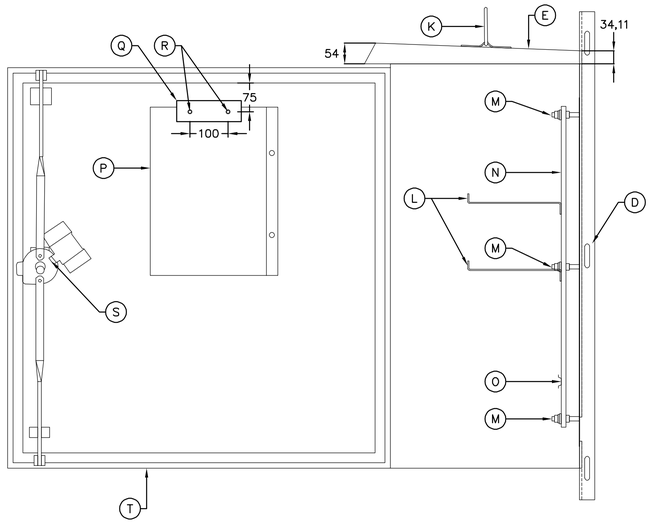

VUE DU CÔTÉ DROIT
(PORTE OUVERTE)

COUPE B-B'

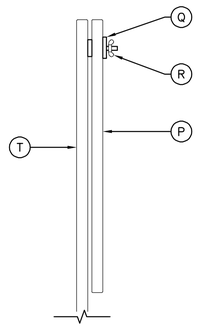

MÉTHODE DE FIXATION
DU PORTE–DOCUMENTS

COUPE C-C'

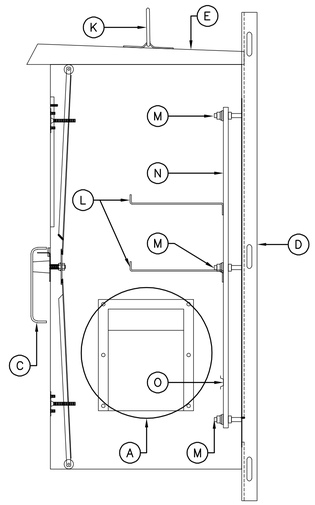

VUE DU CÔTÉ DROIT
(PORTE FERMÉE)

COUPE D-D'

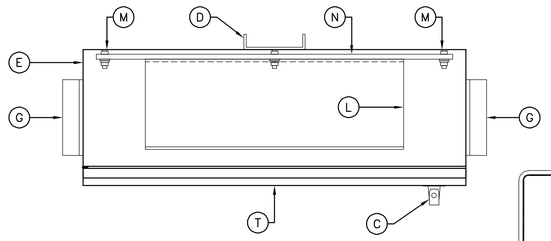

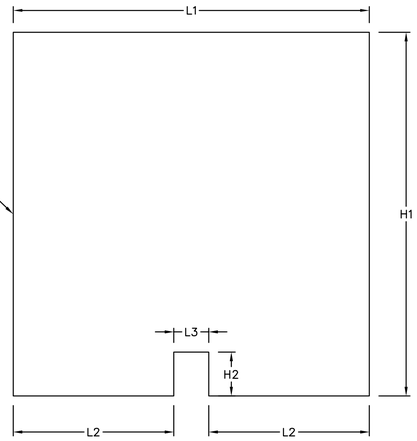

PLAQUE DE FOND
VUE EN ÉLÉVATION

DÉTAIL « A »

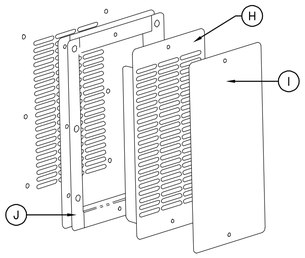

DÉTAIL DES GRILLES DE
VENTILATION

AGRANDISSEMENT « B »

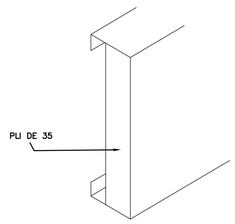

PLI DU PROTECTEUR POUR
GRILLE DE VENTILATION

CE PLAN NE DOIT PAS ÊTRE UTILISÉ À DES FINS DE CONSTRUCTION

- (A) GRILLE DE VENTILATION, VOIR DÉTAIL « A »
- (B) VOIR AGRANDISSEMENT « B »
- (C) POIGNÉE CADENASSABLE
- (D) SUPPORT DE MONTAGE EN « U » DE DIMENSIONS 964 mm X 160 mm X 40 mm EN ACIER INOXYDABLE 304 CALIBRE 12, SOUDÉ AU DOS DU COFFRET
- (E) COFFRET
- (F) SUPPORT POUR CROCHET DE MAINTIEN
- (G) PROTECTEUR EXTÉRIEUR POUR GRILLE DE VENTILATION
- (H) SUPPORT DE FILTRE EN ACIER INOXYDABLE 304 CALIBRE 20
- (I) PLAQUE D'HIVER EN ACIER INOXYDABLE 304 CALIBRE 20
- (J) CADRE DE GRILLE DE VENTILATION EN ACIER INOXYDABLE 304 CALIBRE 20
- (K) DISPOSITIF DE LEVAGE QUI DOIT ÊTRE EN MESURE DE SUPPORTER 2 FOIS LE POIDS DU COFFRET AVEC TOUS LES ÉQUIPEMENTS À L'INTÉRIEUR
- (L) TABLETTE
- (M) GOUJON 3/8" X 1-1/4" SOUDÉ AVEC 2 ÉCROUS, RONDELLE DE BLOCAGE ET RONDELLES PLATES POUR GOUJON 3/8"
- (N) PLAQUE DE FOND EN ALUMINIUM 5052-H32, ÉPAISSEUR DE 6,35 mm. ELLE DOIT ÊTRE AMOVIBLE SANS L'AIDE D'OUTILS EN TOUT TEMPS AVEC LES COMPOSANTS MONTÉS DESSUS. UN ESPACEMENT DE 25,4 mm ENTRE LE FOND DU COFFRET ET LE DOS DE LA PLAQUE DE FOND DOIT ÊTRE RESPECTÉ AVEC PLIS DE 19 mm
- (O) RAIL DE MONTAGE OMÉGA OU ÉQUIVALENT APPROUVÉ
- (P) PORTE-DOCUMENTS AVEC 2 OEILLETS ET DIMENSIONS DE 175 mm X 335 mm (ESPACE DE RANGEMENT) ET DOIT RÉSISTER À DES TEMPÉRATURES VARIANT DE -34 C À 74 C
- (Q) PLAQUE AMOVIBLE 150 mm X 25 mm X 3 mm
- (R) GOUJON SOUDÉ 1/4" x 3/4" AVEC 2 RONDELLES PLATES
- (S) SERRURE CORBIN MODÈLE CCL 15481RS, CLEF 9R48773 OU ÉQUIVALENT APPROUVÉ
- (T) PORTE FIXÉE SUR CHARNIÈRE DE TYPE PIANO DISSIMULÉE ET MUNIE D'UN JOINT D'ÉTANCHÉITÉ SUR TOUT LE PÉRIMÈTRE ET S'APPUYANT SUR L'ÉPAULEMENT
- (U) PERCEMENT DE DIAMÈTRE 63 mm AU DOS DU COFFRET

NOTES GÉNÉRALES :

- RÉFÉRENCE PLAN TYPE PT2P-238B AVRIL 2024 DIRECTION GÉNÉRALE DES STRUCTURES.
- LES COTES SONT EN MILLIMÈTRES.
- SE RÉFÉRER AU FEUILLET PT2P-230 POUR LES DIMENSIONS.

PLAN TYPE - AVRIL 2024 DIRECTION GÉNÉRALE DES STRUCTURES		PT2P-238E
AAAA-MM-JJ		PRÉNOM NOM DIG : XXXXXXX
AAAA-MM-JJ	Statut	Par

Mandataire

DIRECTION GÉNÉRALE
DES STRUCTURES
DIRECTION DE L'ÉLECTROTECHNIQUE ET
DES STRUCTURES DE SIGNALISATION

Sceau *Ce document technologique n'est pas signé et scellé au sens de la Loi sur les ingénieurs et ne peut être utilisé à des fins de travaux visés à l'article 2 de la Loi sur les ingénieurs.*
Ce document est disponible strictement pour commentaires, pour information ou pour coordination.
Aucune garantie n'est donnée sur l'intégrité des informations contenues et sur les modifications apportées au document qui auraient pu être faites ou à venir.
La diffusion de ce document technologique est interdite si la présente note limitative n'est pas inscrite.

PRÉNOM NOM, Ing.

Vérificateur

PRÉNOM NOM, Ing.

Équipe technique

PRÉNOM NOM, tech.

Transports Québec

Titre

DÉTAILS DES COFFRETS,
CVSUQ

Numéro de plan

EL-2024-N-DDDDDD 6

Identification de regroupement

FORMAT ISO A1